File name:MPPVX--8S0840.idw

| Poz. | Naziv | Količina | Debelina [mm] | Širina [mm] | Dolžina [mm] | Material | Standard / Risba | Certificat | Masa / kos | Skupno | Opomba |
|---|---|---|---|---|---|---|---|---|---|---|---|
| 1 | Osnovna pločevina | 3 | 20 | 250 | 350 | S355J2+N | EN 10025 | 3.1 | 13,48 | 40,4 | |
| 2 | Pločevina | 4 | 15 | 220 | 220 | S355J2+N | EN 10025 | 3.1 | 5,58 | 22,3 | |
| 3 | Profil IPB 200 | 4 | | | 1650 | S235J2+N | DIN 1025 | 3.1 | 101,13 | 404,5 | |
| 4 | Profil IPB 200 | 2 | | | 1400 | S235J2+N | DIN 1025 | 3.1 | 85,81 | 171,6 | |
| 5 | Pločevina | 2 | 30 | 160 | 520 | S355J2+N | EN 10025 | 3.1 | 19,3 | 38,6 | |
| 6 | Pločevina | 16 | 10 | 90 | 170 | S235J2+N | EN 10025 | 3.1 | 1,09 | 17,4 | |
| 7 | Pločevina | 4 | 10 | 200 | 300 | S235J2+N | EN 10025 | 3.1 | 2,68 | 10,7 | |
| 8 | Profil L 60x60x6 | 2 | | | 2000 | S235J2 | DIN EN 10056-1 | 3.1 | 10,43 | 20,9 | |
| 9 | Profil L 60x60x6 | 2 | | | 1050 | S235J2 | DIN EN 10056-1 | 3.1 | 5,1 | 10,2 | |
| 10 | Profil L 60x60x6 | 2 | | | 1000 | S235J2 | DIN EN 10056-1 | 3.1 | 5,12 | 10,2 | |
| 11 | Vijak M16x40 | 16 | | | | 8.8 tZn | DIN 933 | | 0,1 | 1,6 | |
| 12 | Vijak M16x45 | 8 | | | | 8.8 tZn | DIN 933 | | 0,11 | 0,9 | |
| 13 | Podložka vzmetna A16 | 24 | | | | jeklo Zn | DIN 127 | | 0,01 | 0,2 | |
| 14 | Podložka A17 | 24 | | | | jeklo Zn | DIN 125-1 A | | 0,01 | 0,3 | |
| 15 | Pločevina | 16 | 3 | 30 | | S235J2 | EN 10025 | | 0,02 | 0,3 | |
| 16 | Navojna palica M16 | 16 | | 16 | 220 | 8.8 | | | 0,35 | 5,6 | |
| 17 | Matica - M16 | 32 | | | | 8 tZn | DIN 934 | | 0,03 | 1,1 | |
| 18 | Osnovna pločevina | 1 | 20 | 250 | 350 | S355J2+N | EN 10025 | | 13,48 | 13,5 | |

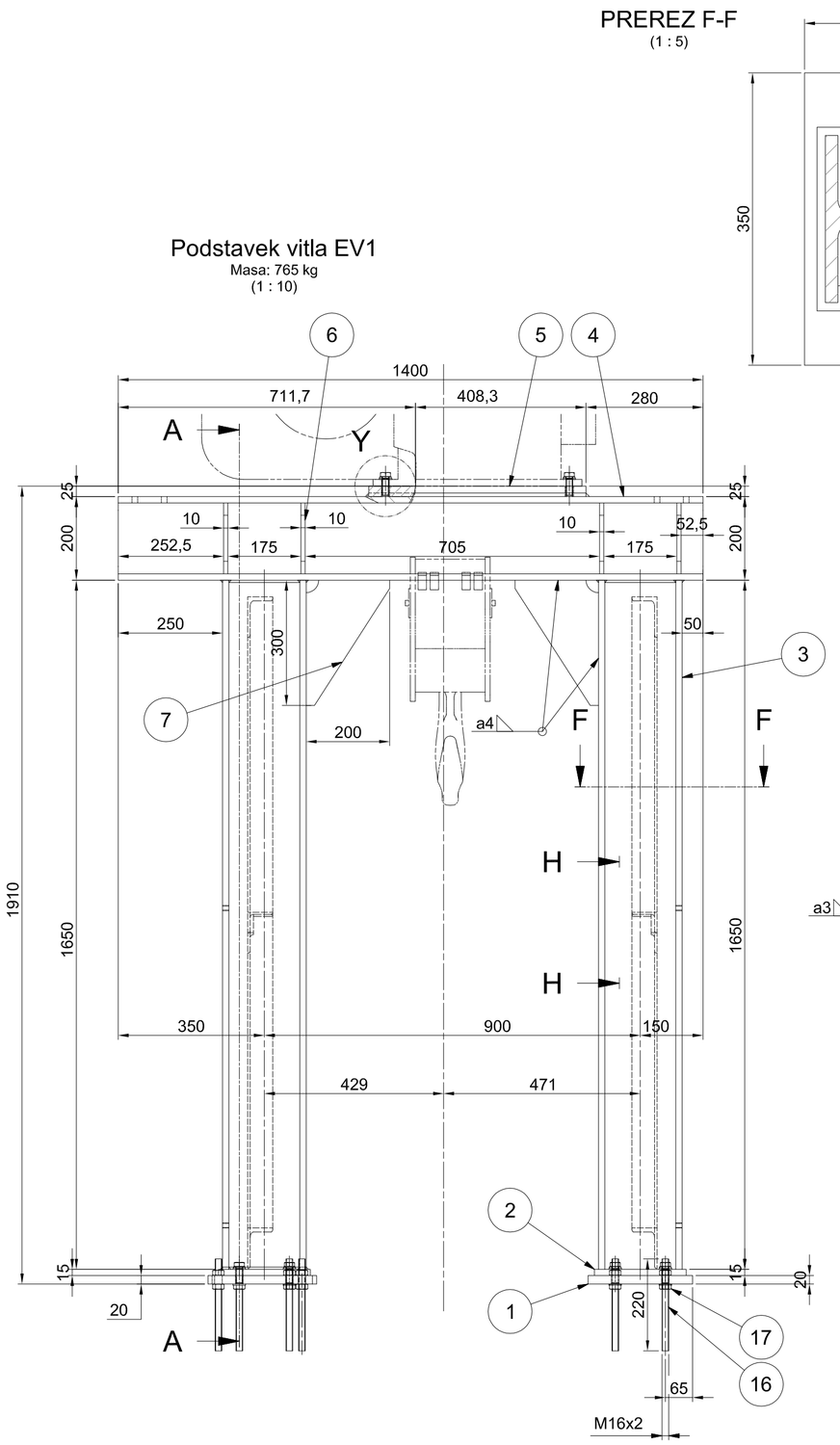


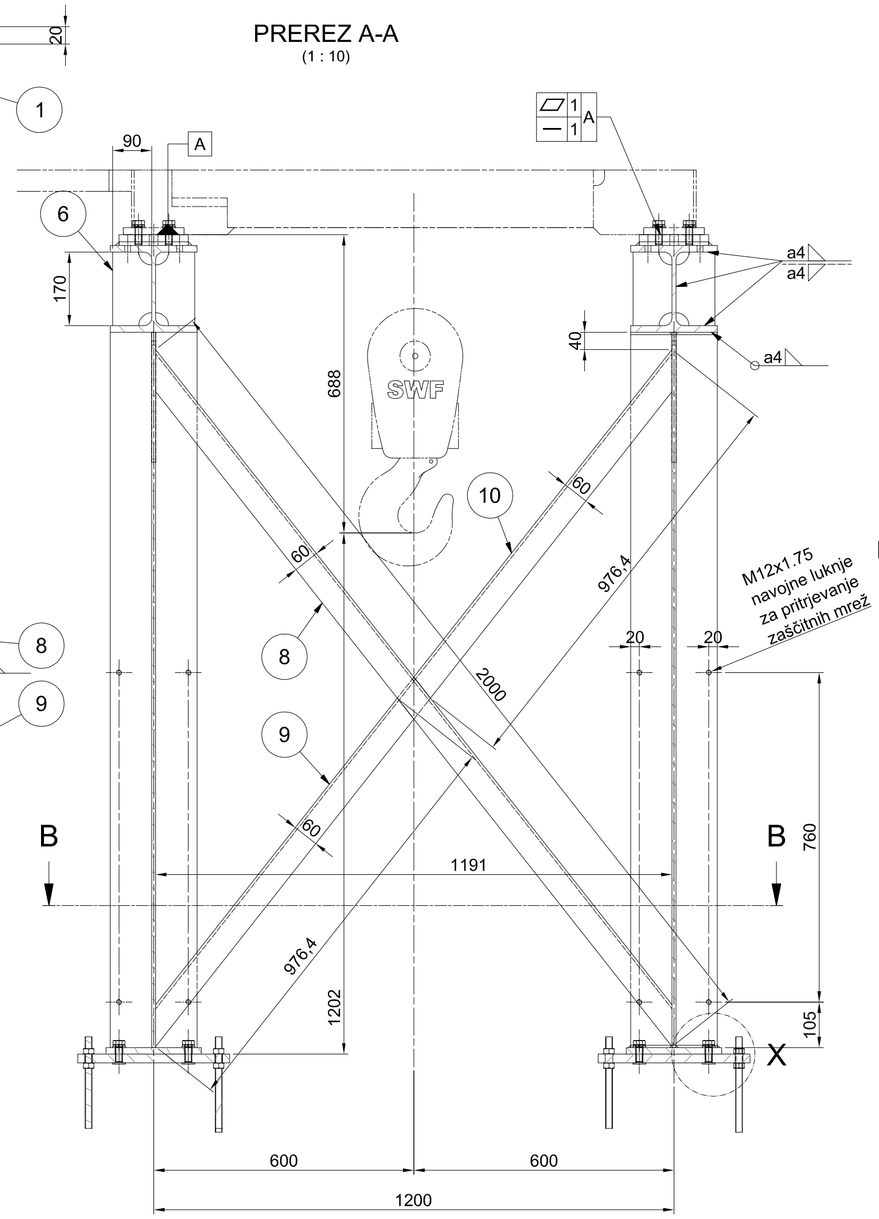


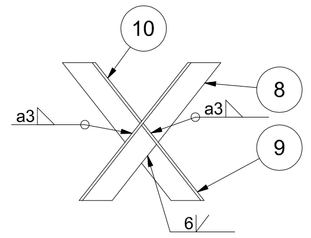


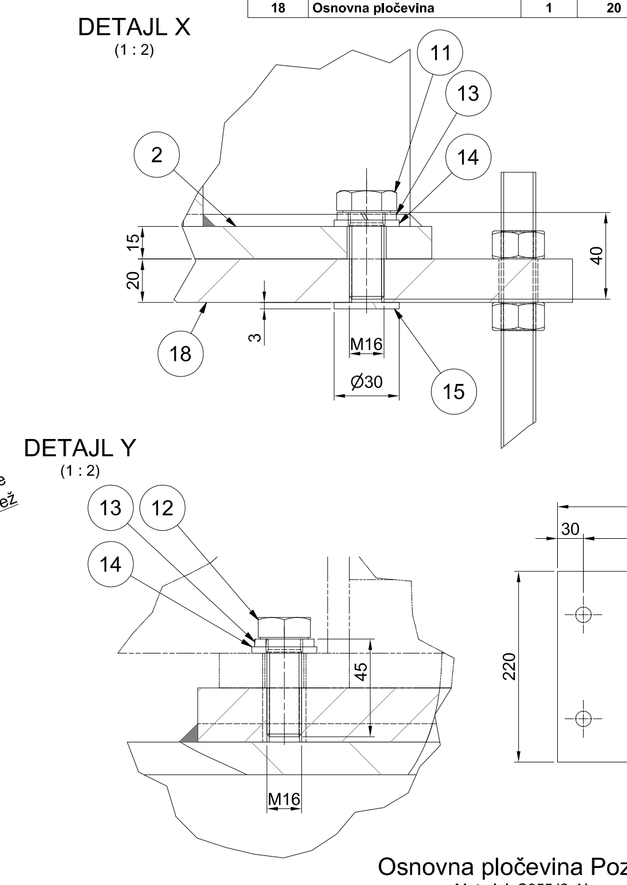


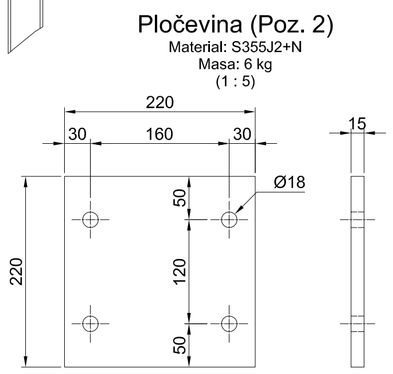


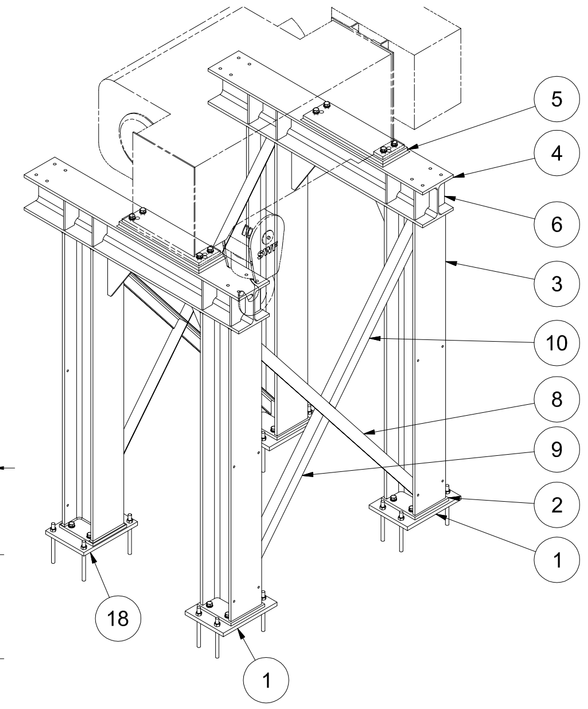

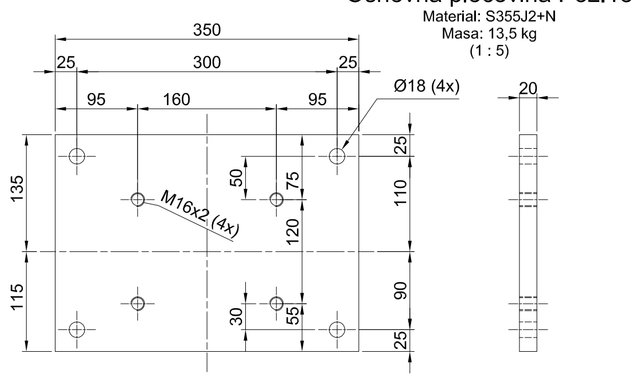


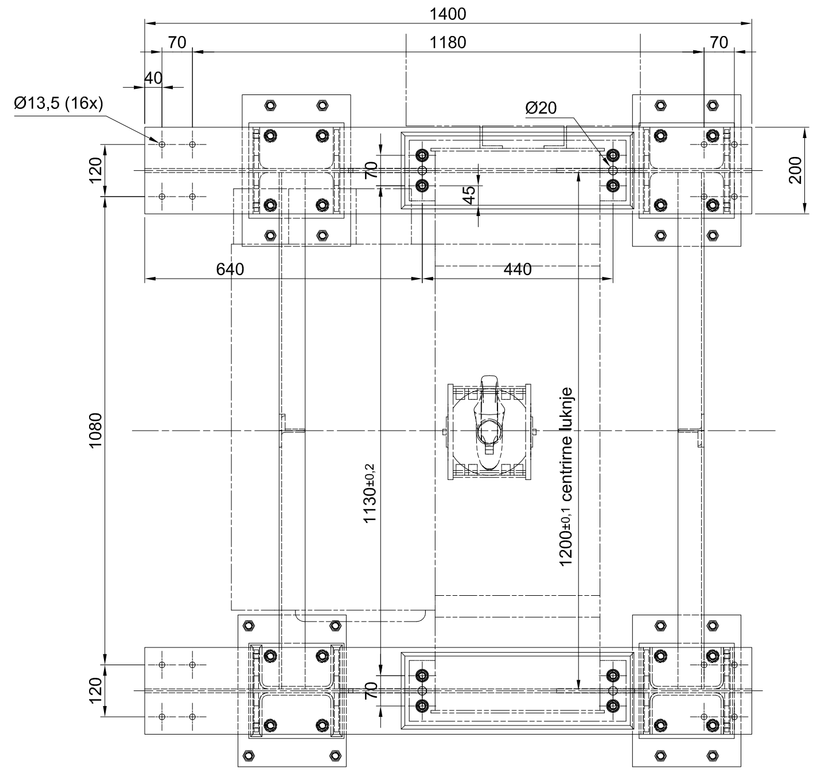


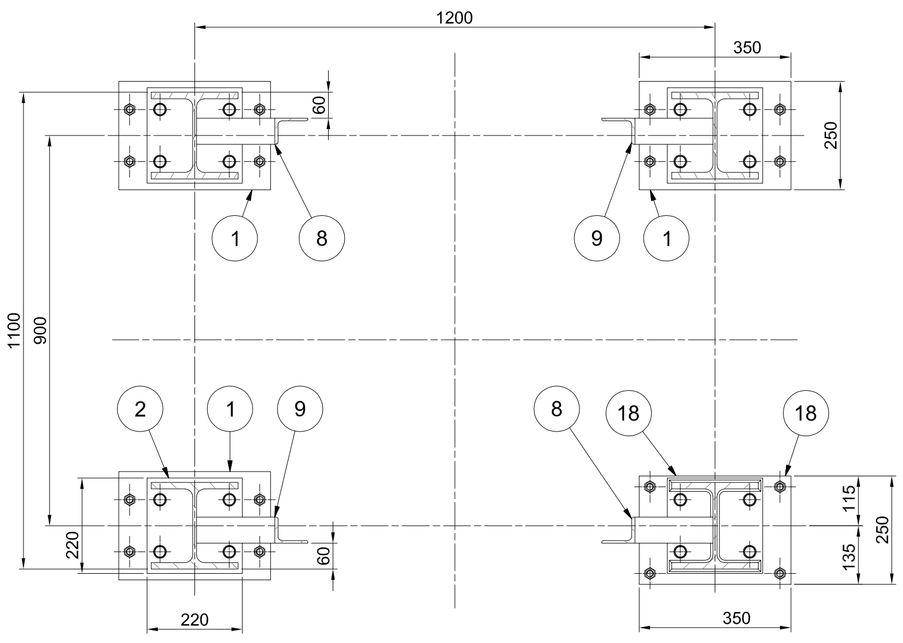


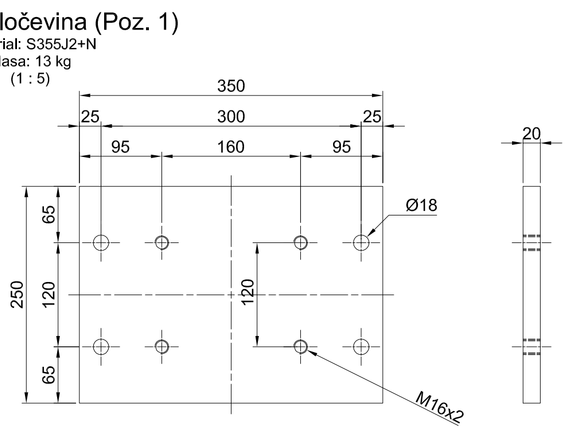


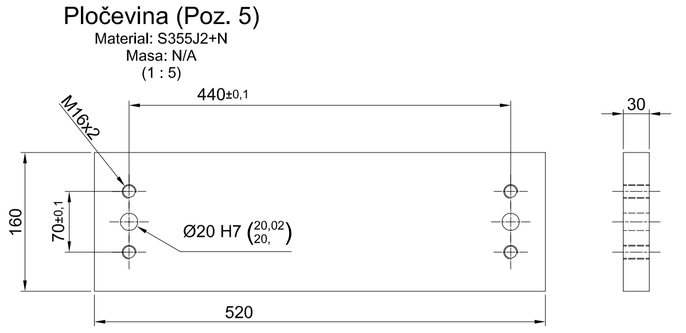


## OPOMBE:

01 *REFERENČNE RISBE:*

02 *LEGENDA ŠRAFURE:*

Oglijkovo jeklo | Nerjavno jeklo | Brončna zlitina

03 ZVARI:
Klasifikacija zvarov v skladu z: EN ISO 5817.
Kontrola in testiranje zvarov v skladu z: EN13445-5
Če ni drugače zahtevano :
- Klasa B polno prevarjeni zvari
- Klasa C za kotne zvare in delno preverjene zvare
- Vsi neoznačeni kotni zvari so; a mini = 5 mm

04 KONTROLA ZVAROV:
Kontrola in testiranje zvarov v skladu z EN13445-5
- 100% vizuelne kontrola v skladu z EN ISO 17637
- 100% penetrant (PT) za kotne zvare na nerjavnih pločevinah
- 10% magnetofluks (MT) za kotne zvare
- 10% ultrazvok (UT) za K in V zvare

05 -RISBA PREDSTAVLJA DELE S KONČNIMI DIMENZIJAMI.
-NADMERE IN DODATKI ZA OBDELAVO NISO VKLJUČENI.

06 *SPLOŠNE TOLERANCE ČE NI DRUGAČE OZNAČENO:*
ZVARJENE KONSTRUKCIJE IN ELEMENTI: ISO 13920 - CLASS A/E
STROJNO OBDELANI DELI: ISO 2768 - mK

07 *SISTEM PROTIKOROZIJSKE ZAŠČITE:*
Glej dokument MPPVX--8S0005.
(*1) - mero se nastavi pri montaži. Podstavek obvezno montirati v sestavu s pripadajočim vitlom.
Navojne palice pritrditi z lepilom (npr: Hilti). Po nastavitvi višine vseh plošč in izvedeni kontroli položaja se izvede podlivanje osnovnih plošč.

| | |
|---|---|
| Investitor: Republika Slovenija, Ministrstvo za okolje in prostor, Dunajska cesta 48, 1000 Ljubljana | Objekt: SANACIJA PREGRADE VOGRŠČEK S PRIPADAJOČIMI OBJEKTI |
| Proizvajalec: senovo metalna, Titova cesta 52, 8281 Senovo, Slovenija | Del objekta: OBSTOJEČI ODVZEMNI OBJEKT |
| Projektant: MONTAVAR PROJEKT LJ d.o.o., Valjhunova ulica 11, 1000 Ljubljana, Slovenija | Vrsta načrta/prikaza: 4. NAČRT S PODROČJA STROJNIŠTVA |
| Ime in priimek: (podpis) / Identifikacijska št. | Splošna dokumentacija/risbe: Podstavek vitla EV1 |
| Vodja projekta: Martin Cmrekar u.d.i.g., G-3884 | |
| Pooblaščeni inženir: Martin Cmrekar u.d.i.g., G-3884 | |
| Sodelavec - pooblaščeni inženir: | Vrsta projekta: PID; Številka projekta: P-GO-35/22 |
| Obdelal: Robert Hočevar | Klasifikacijska oznaka: ---------- ; Stran/št.strank: 1 / 1 |
| Datum izdelave: 29.3.2022; Merilo: 1 : 10, 1:5 | Identifikacijska oznaka: MPPVX--8S0840; Rev.: / |

ISO A1

Montavar PROJEKT LJ d.o.o.
All rights which are not explicitly transferred to the employer by contract are reserved.

Montavar PROJEKT LJ d.o.o.
Vse avtorske pravice, ki niso s pogodbo izrecno prenesene na naročnika, so pridržane.